2017 第93回 日本学生選手権水泳競技大会＜水球競技＞

男子トーナメント

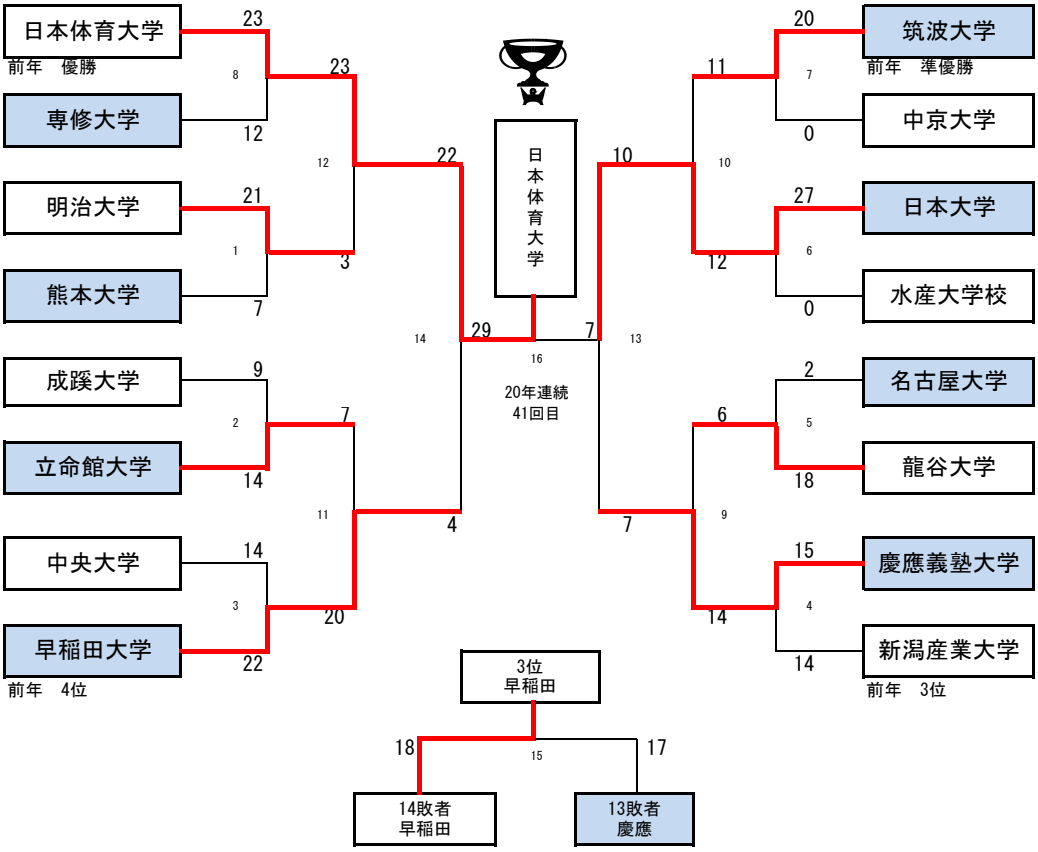

【１日目】
8:00　開場
8:30　開会式

メインプール		サブプール	
10:00	#1	10:15	①
11:10	#2	11:25	②
12:20	#3	12:35	③
13:30	#4	13:45	④
14:40	#5		
15:50	#6		
17:00	#7		
18:10	#8		

【2日目】
8:00　開場

メインプール	
10:00	#9
11:10	#10
12:20	#11
13:30	#12
(コートチェンジ)	
15:00	⑤
16:10	⑥
(コートチェンジ)	
17:40	#13
18:50	#14

【3日目】
8:00　開場

メインプール	
10:00	⑦
11:15	⑧
(コートチェンジ)	
エキシビション	
13:10	#15
14:20	#16

15:30　男女表彰式
15:45　閉会式
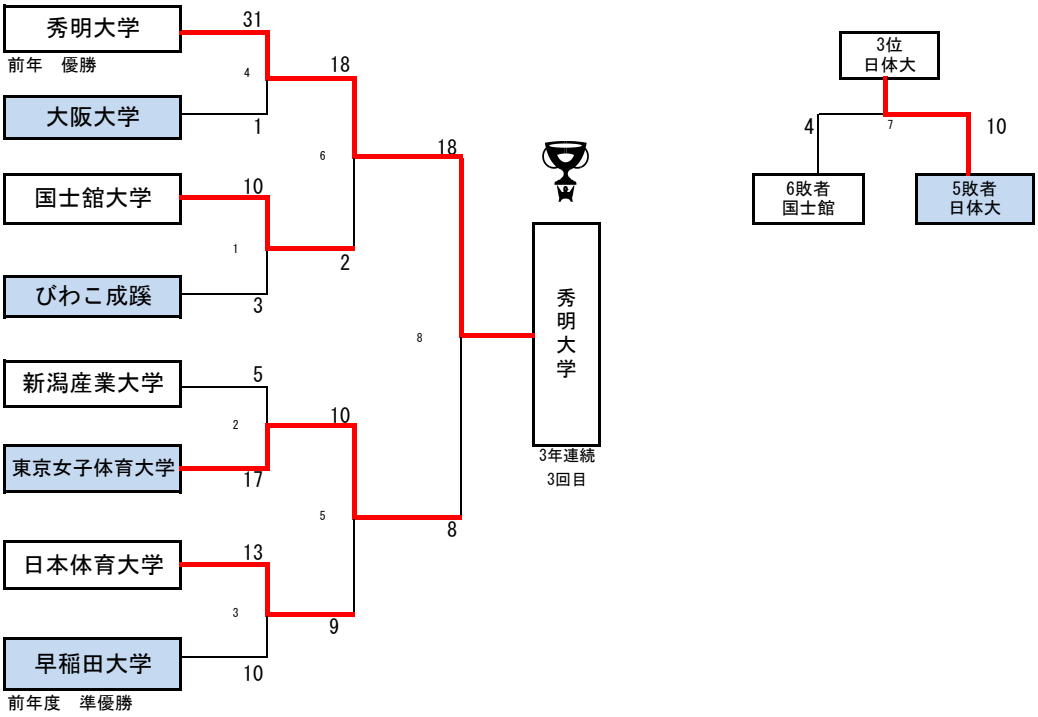
女子トーナメント