女子の部　組合せ（決勝トーナメント）

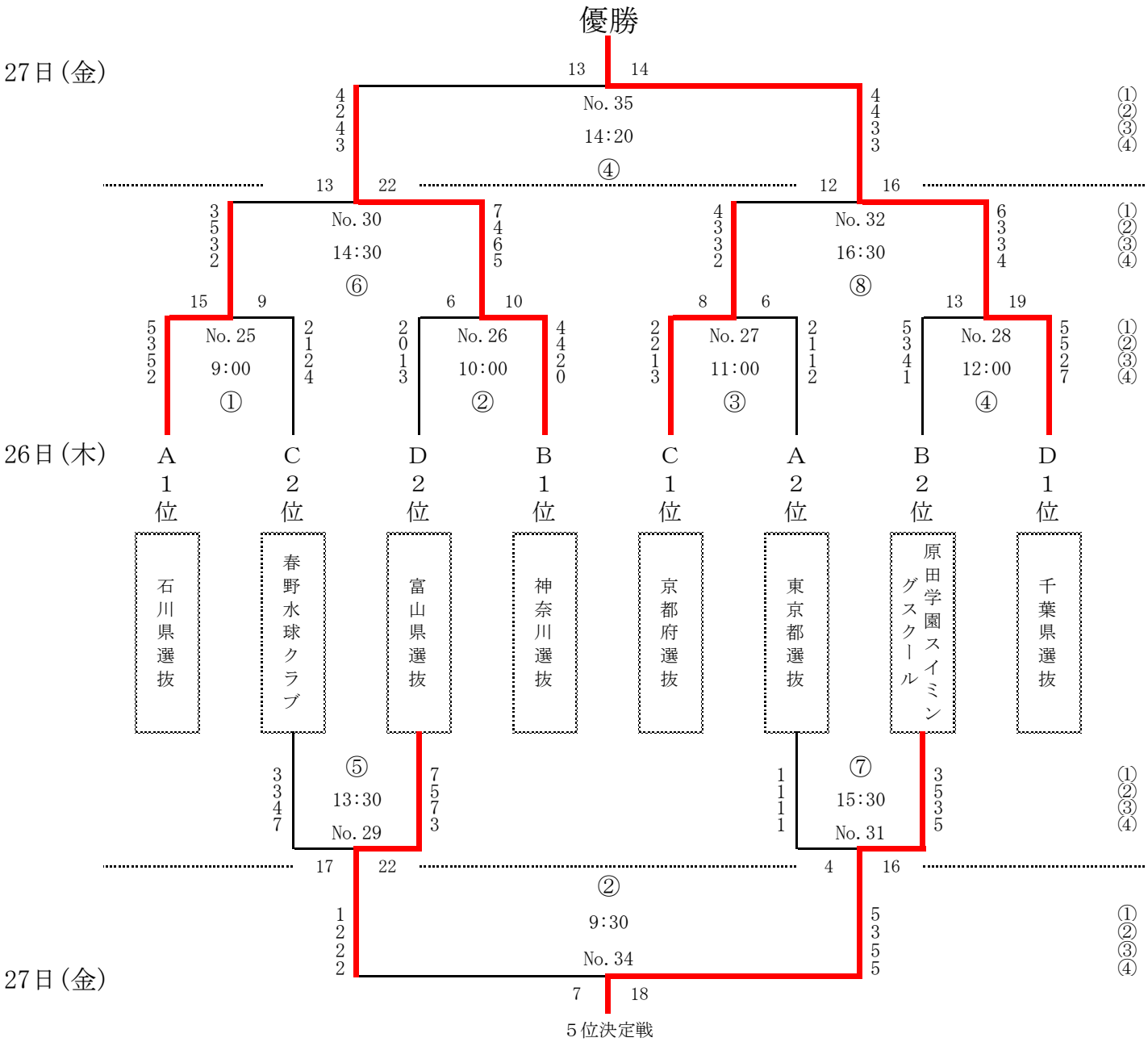

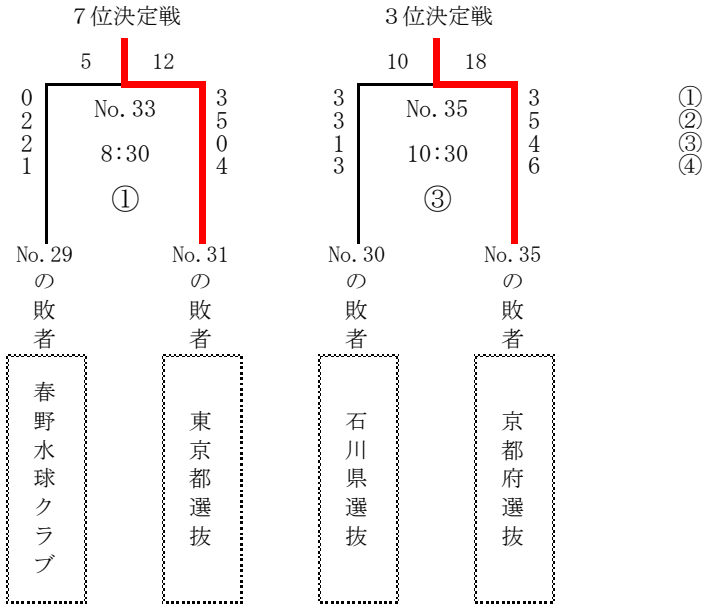

※No. は試合番号，